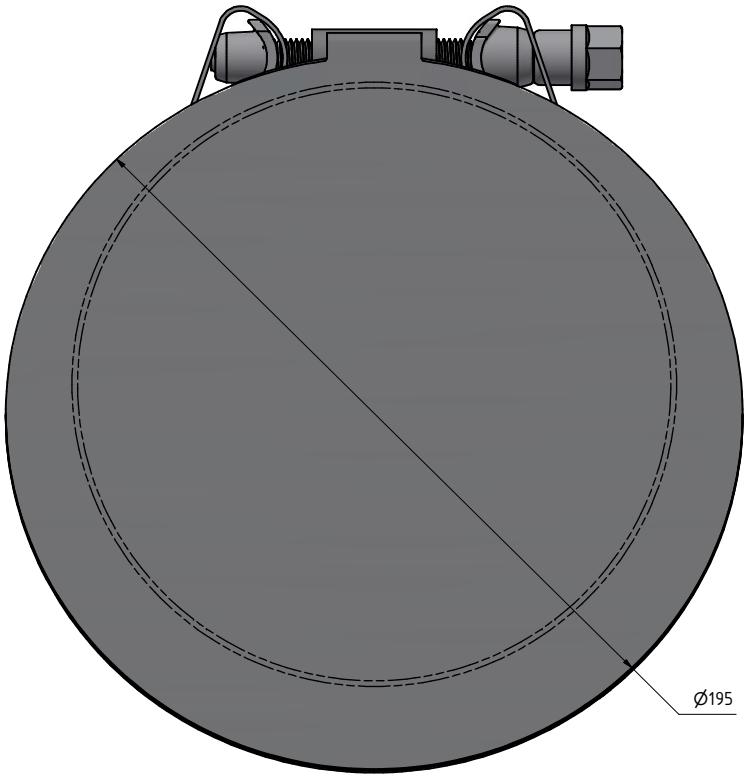

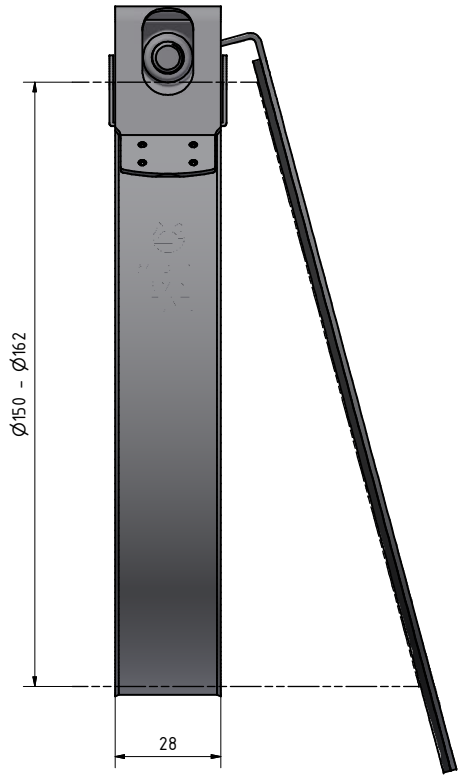

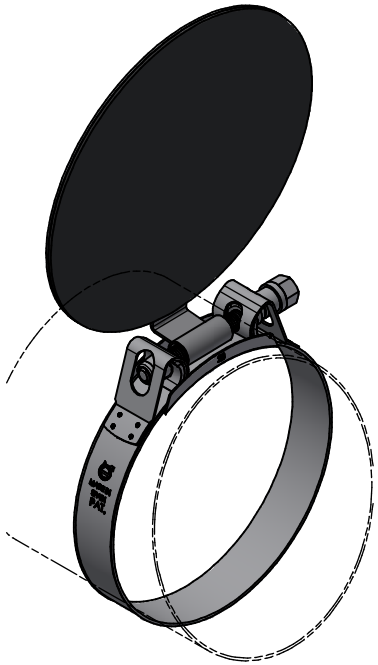

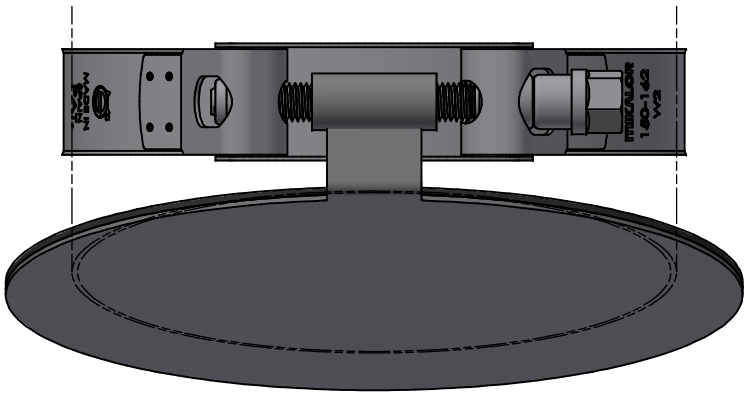

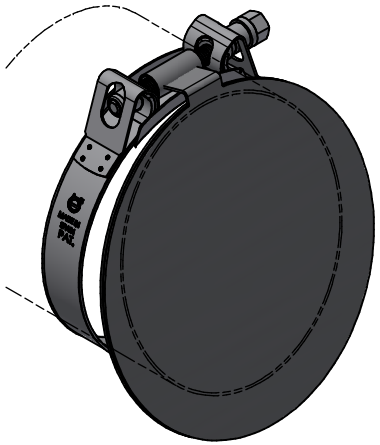

Maße ohne Toleranzangabe nach DIN ISO2768 m-K	Oberflächenangaben EN ISO1302	Gewicht: -	Maßstab: 1 : 1
		Material: V2A	
	Datum	Name	Froschklappe DN150
Gezeichnet	06.08.2024	yadamsuren	
Kontrolliert			
Norm			
edelstahl24 BESTES NIRO. KLEINSTER PREIS.			1 / A2
Status / Änderungen / Datum / Name			